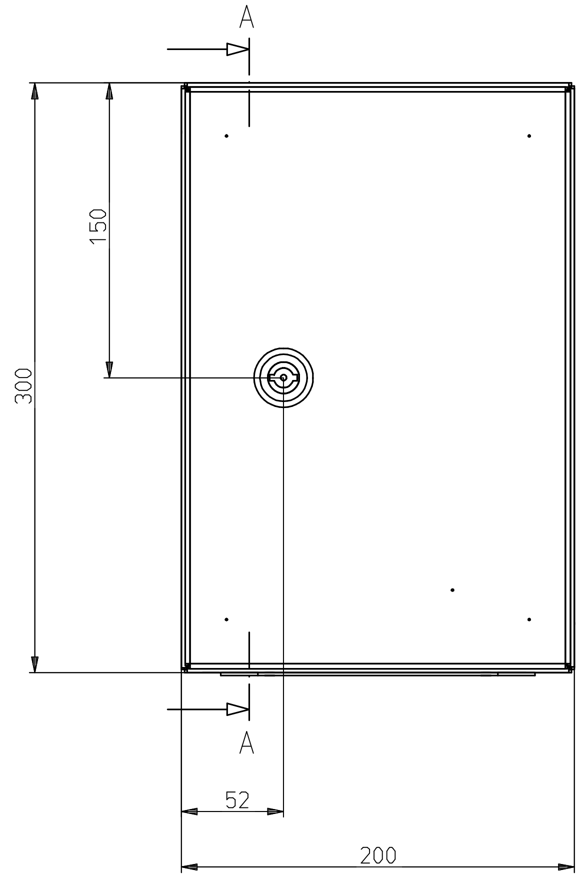

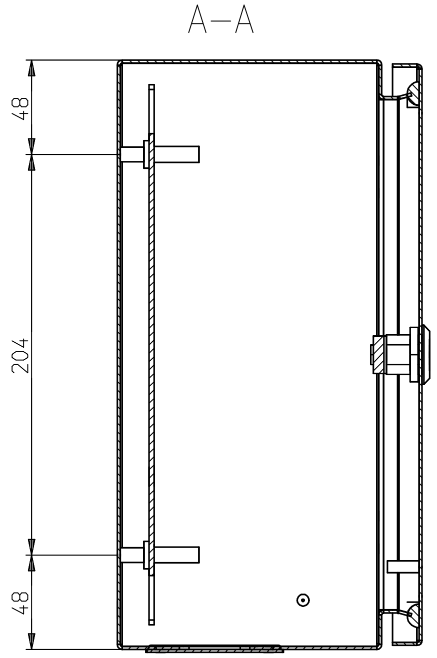

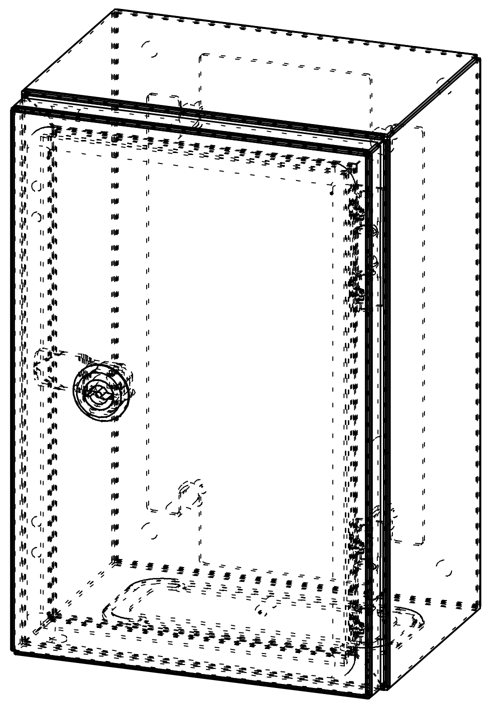

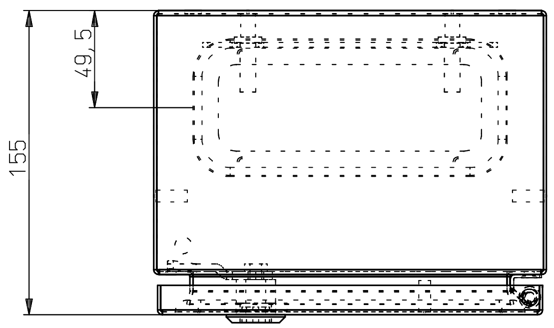

HiCAD

Allgemeintoleranz ISO 2768 – mH									
Längenmasse – Toleranzklasse m (mittel)									
ueber	0.5	3	6	30	120	400	1000	2000	Rundungshalbmesser
bis	3	6	30	120	400	1000	2000	4000	Fasen, Winkel
	±0.1	±0.1	±0.2	±0.3	±0.5	±0.8	±1.2	±2.0	Genauigkeitsgrad "m"

–0.2 +0.2 ISO 13715

caleg gehäusesystem gmbh

Fuer diese Unterlage behalten wir uns alle Rechte vor.

Mat :	Datum: 08.04.2008	System RE
Obfl :	Bearb: Praktika	Teil Uniflex 1 200x300x155
Tol : s.o. / Blatt 1 von 1	Gepr:	Id-Nr 9RE_032 / Index A
M : 1:4	C: 237591A9. SZA	