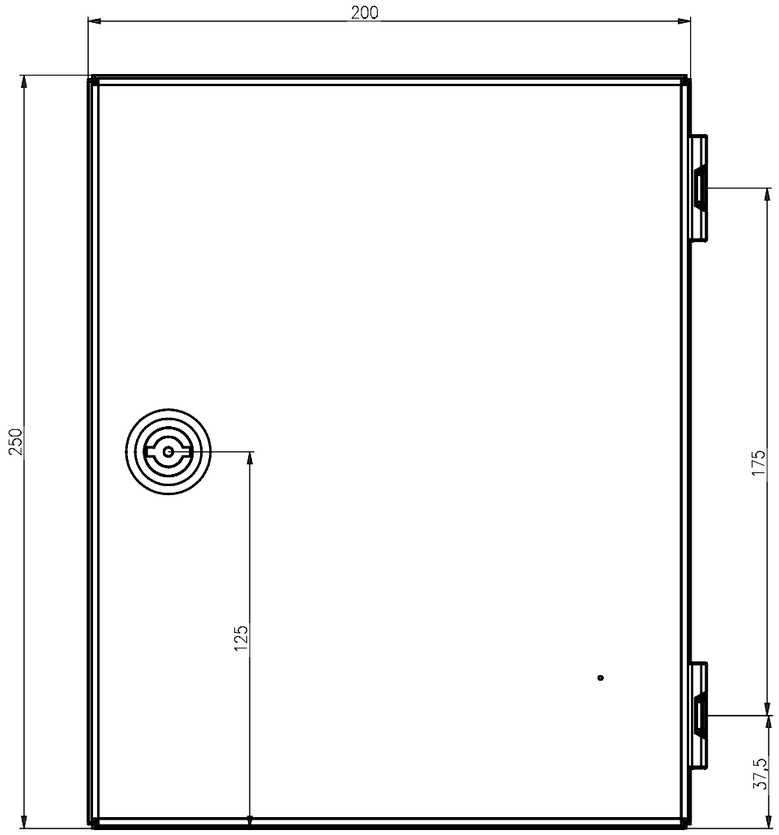

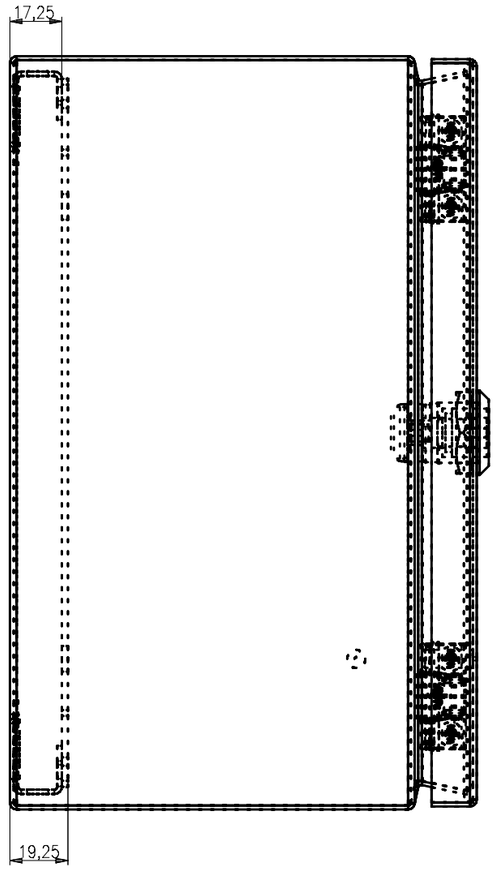

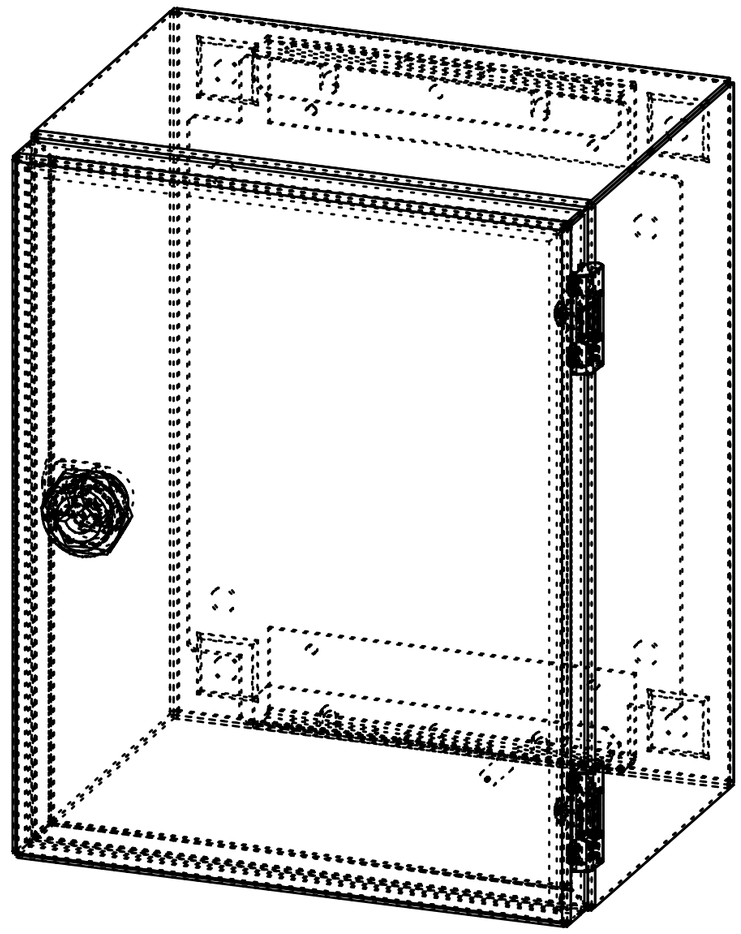

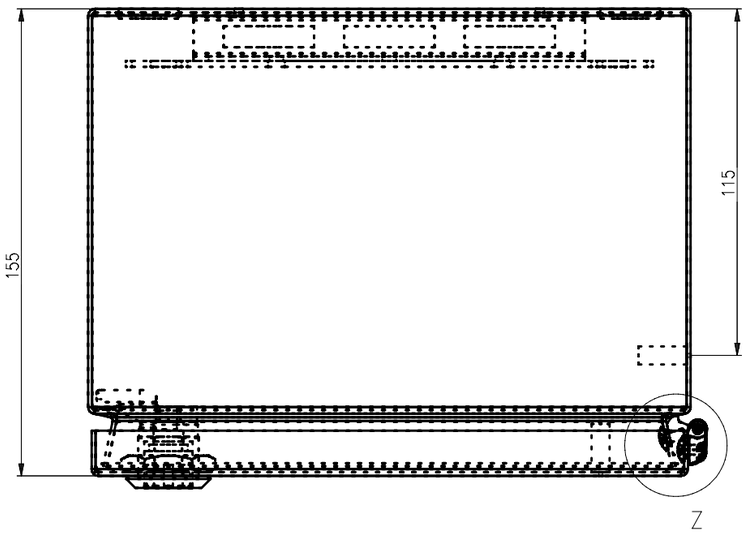

Z (1:1)

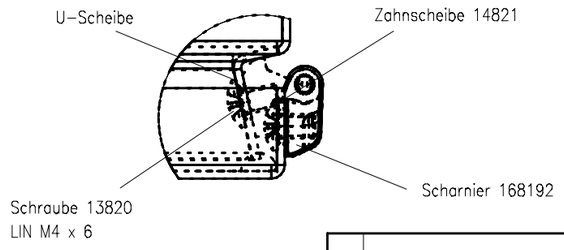

HiCAD

Allgemeintoleranz ISO 2768 – mH									−0.2 +0.2 ISO 13715
Längenmasse – Toleranzklasse m (mittel)									
ueber	0.5	3	6	30	120	400	1000	2000	Rundungshalbmesser
bis	3	6	30	120	400	1000	2000	4000	Fasen, Winkel
	±0.1	±0.1	±0.2	±0.3	±0.5	±0.8	±1.2	±2.0	Genauigkeitsgrad "m"

caleg
gehäusesystem gmbh

Fuer diese Unterlage behalten wir uns alle Rechte vor.

Mat : siehe Stkl.		Datum: 17.12.2008	System: Pucel Thermodynamik
Obfl : siehe Stkl.		Bearb: Rohmann	Teil: DD 200x250x155
Tol : s.o.	Blatt 1 von 1	Gepr:	
M : 1:2		C: A8D69869. SZA	Id-Nr: 9DD_151 — Index: A