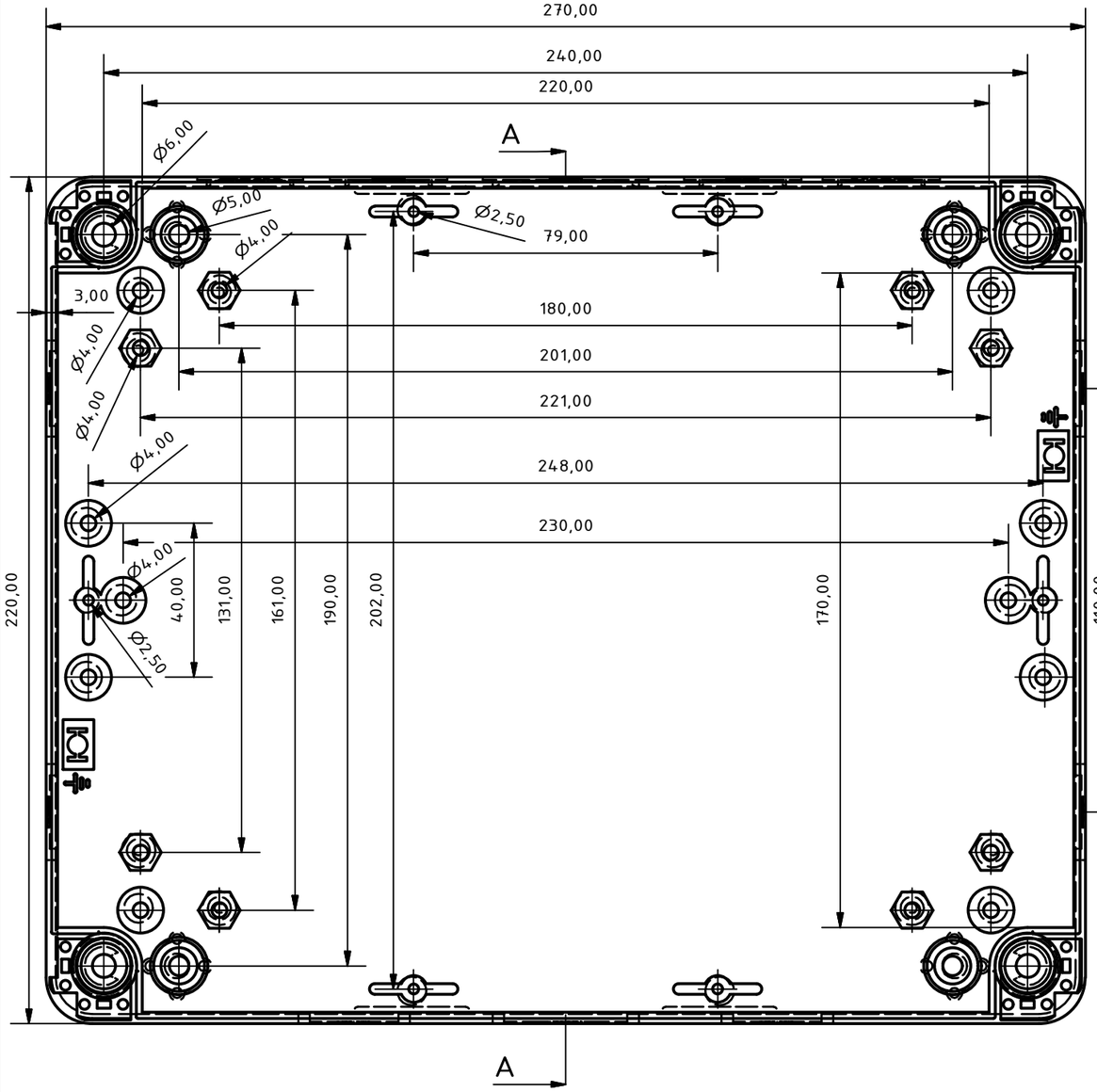

A-A (1 :1,5)

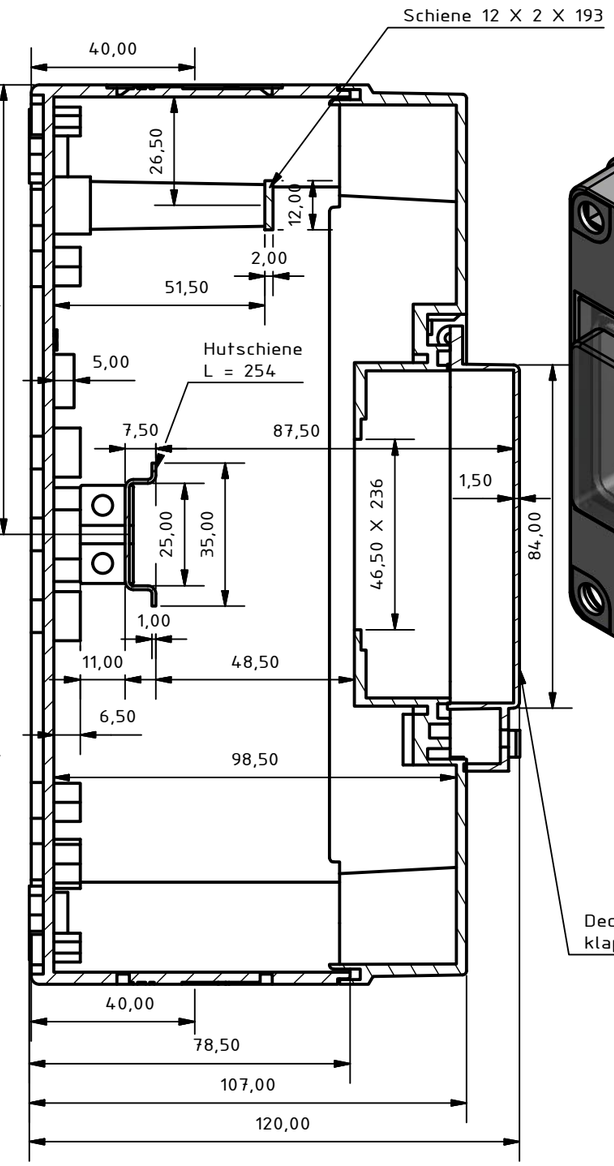

Ausbrüche für
4 X PG16, 1 X PG29 oben
1 X PG29, 2 X PG21 unten
je 2 X Ø 25 seitlich

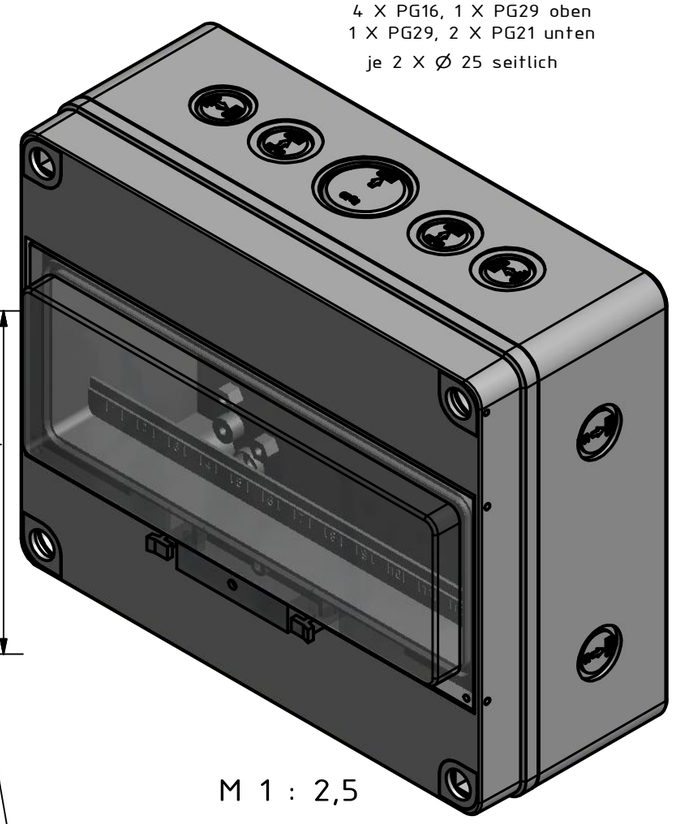

M 1 : 2,5

Deckel transparent
klappbar und plombierbar

Schutzart IP55		Temperaturbeständigkeit -40 bis + 130°C	
Farbton RAL 7035		Deckel transparent	

Allgemeintoleranzen ISO 2768 - mH
Längenmaße - Genauigkeitsgrad f (fein)

über bis	0 30	30 120	120 400	400 1000	1000 2000
	+/- 0.1	+/- 0.15	+/- 0.2	+/- 0.3	+/- 0.5

ISO 13715 Rundungshalbmesser Fasen, Winkel Genauigkeitsgrad "m"

roger

Für diese Unterlage behalten wir uns alle Rechte vor.

Mat :	PS	Datum: 21.10.14	System
Oberfl:		Bearb: STOLZ	Teil
Tol : s.o.		gepr:	
M 1 : 1,5		Vert:	Id-Nr. 80614